1–1

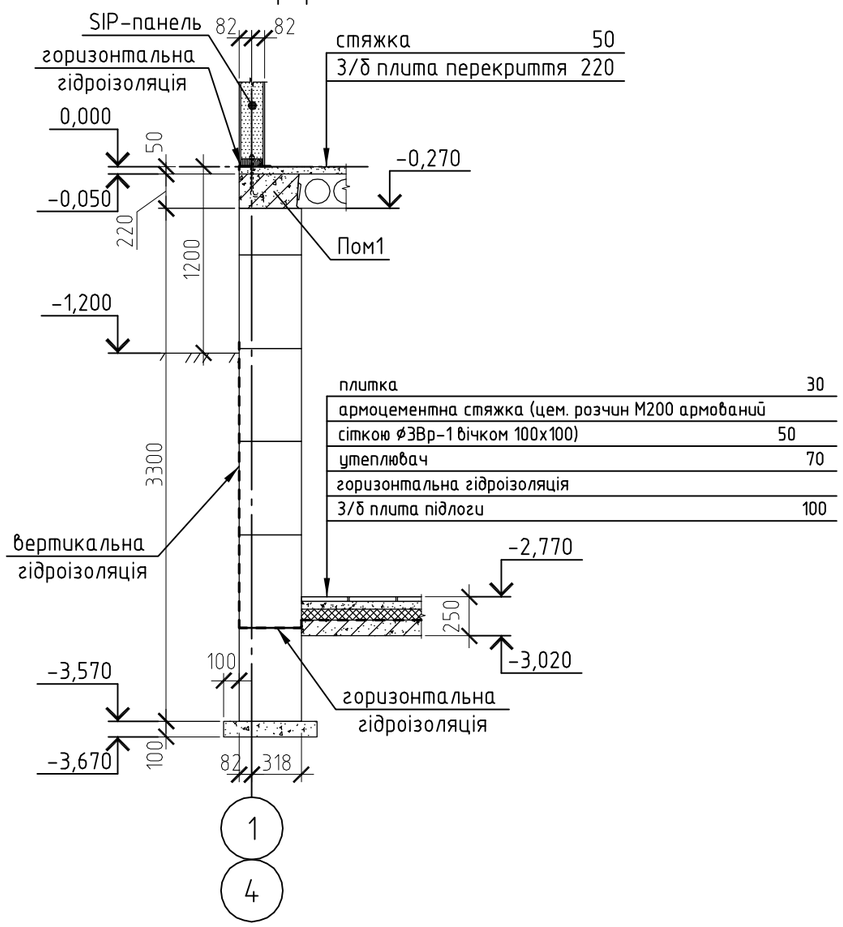

плитка	30
армоцементна стяжка (цем. розчин М200 армований сіткою ⌀3Вр-1 вічком 100х100)	50
утеплювач	70
горизонтальна гідроізоляція	
З/б плита підлоги	100

2–2

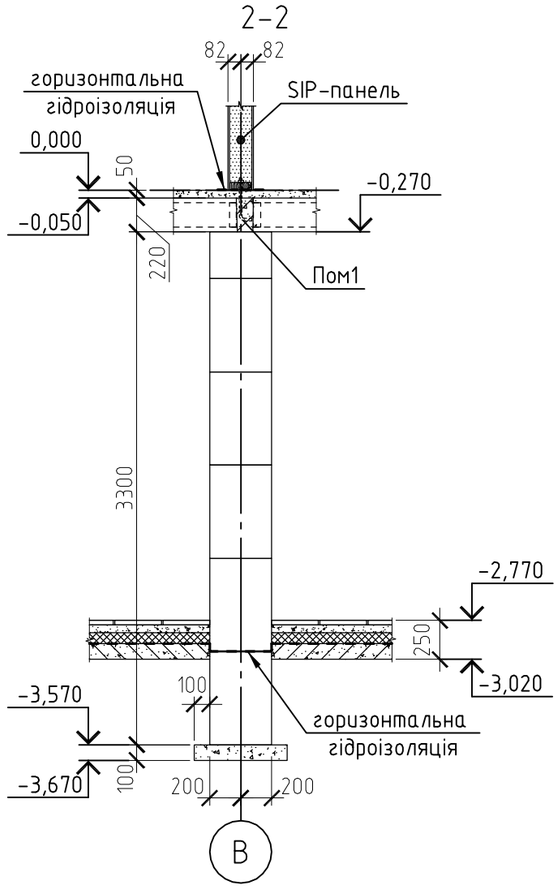

3–3

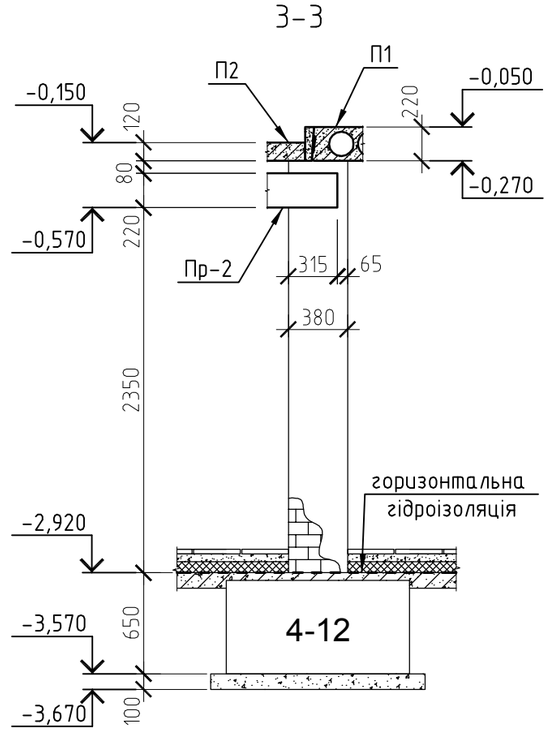

Технічні вимоги дивись аркуш 1.
Перемичку Пр-2 дивись аркуш 8.
Пояс Пом1 дивись аркуш 9.
Перетини замарковано на аркуші 2.

Зм.	Аркуш	№док.	Підпис	Дата	Перетини 1-1; 2-2; 3-3.	Аркуш 03